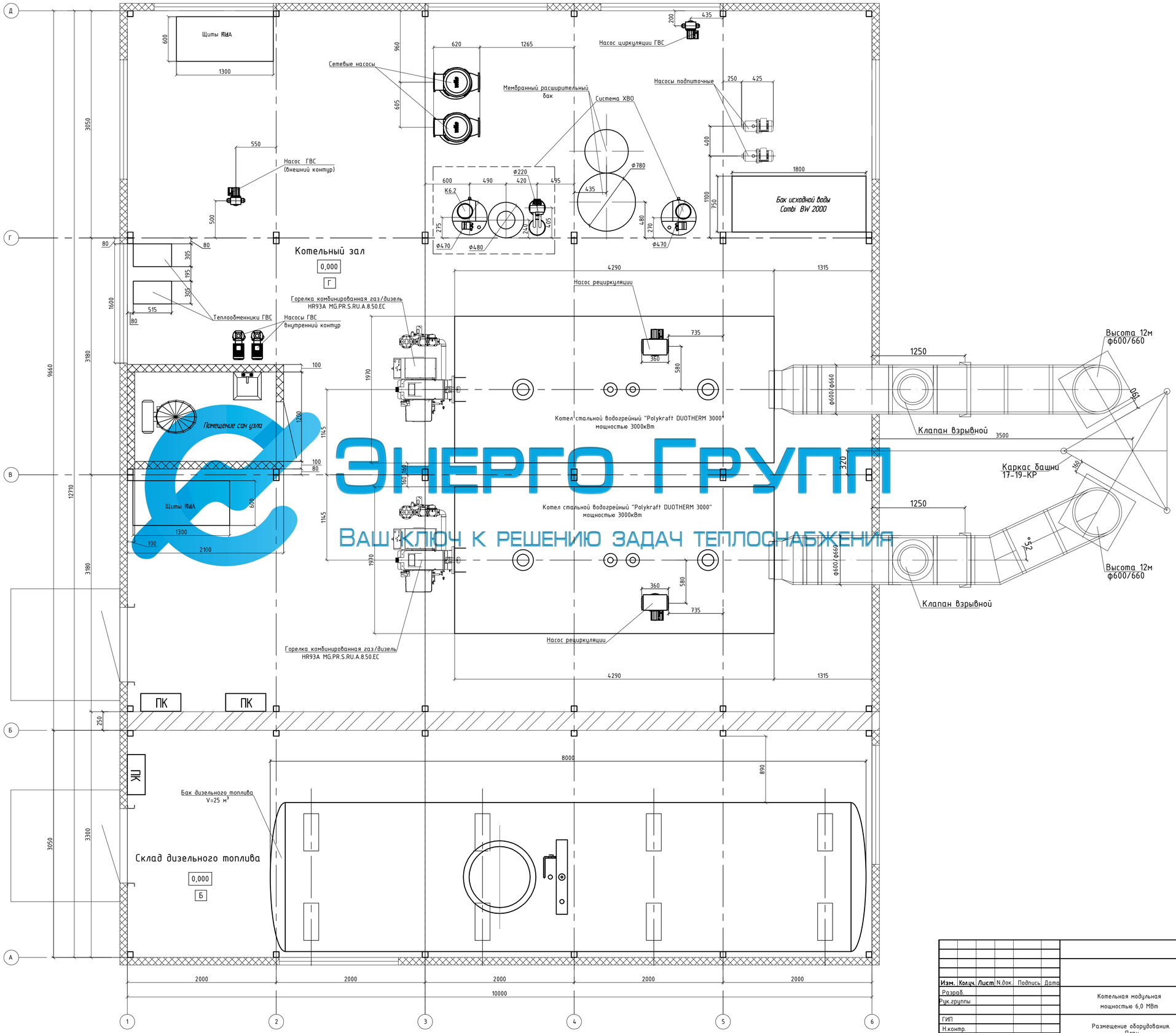

Энерго Групп
Ваш ключ к решению задач теплоснабжения

Изм.	Кол.уч.	Лист	N.док.	Подпись	Дата	
Разраб.						Котельная модульная мощностью 6,0 МВт
Рук.группы						
ГИП						Размещение оборудования. План
Н.контр.						
Утв.						

Стадия	Лист	Листов
П	2	

Копировал

Формат А1

Взам. инв. №

Подпись и дата

Инв. № подл.

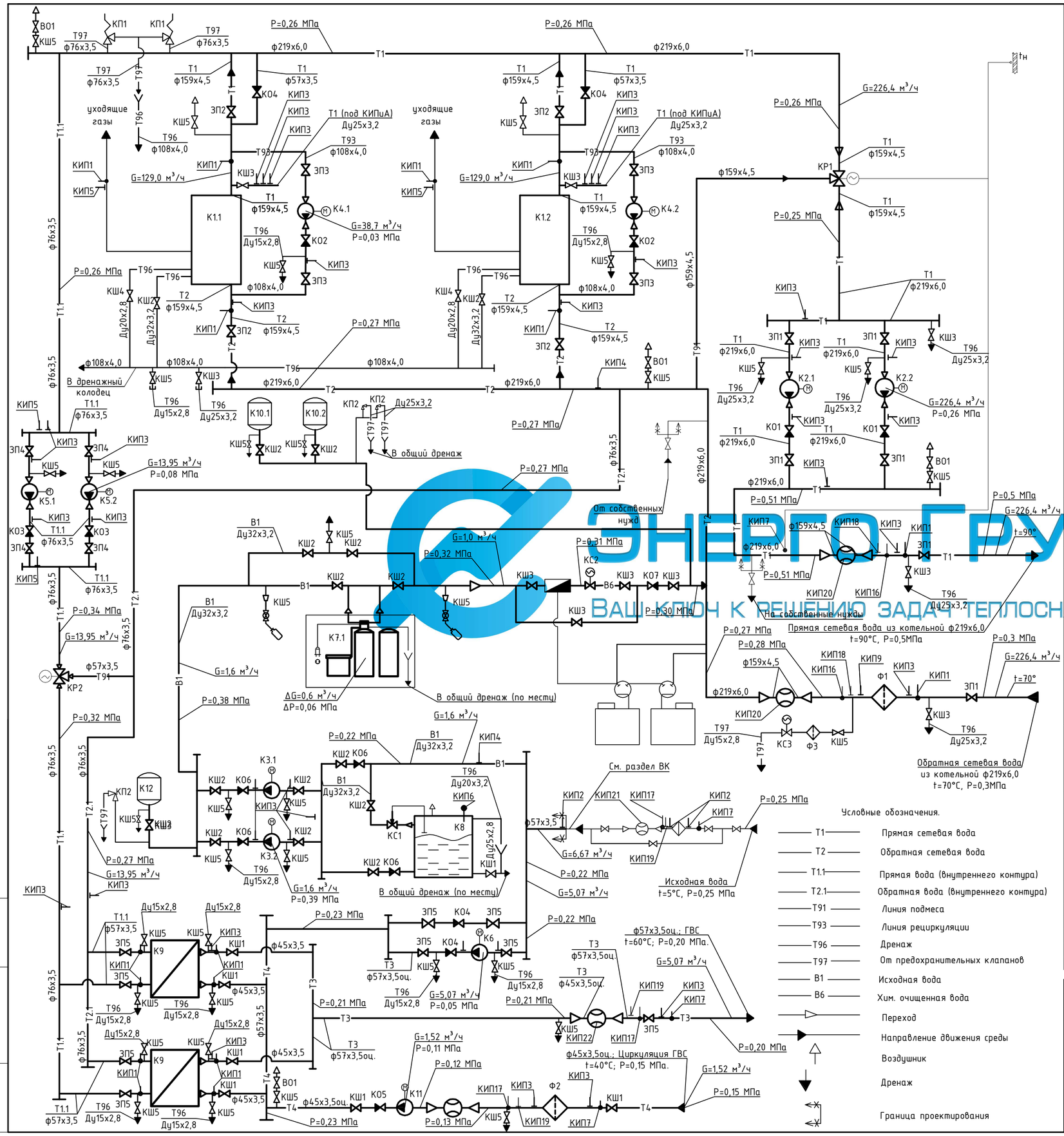

Поз. Обозн	Наименование	Кол	Примечание
К1.1, К1.2	Котел водогрейный, Polukraft DUOTHERM 3000	2	Q=3000 кВт,t1/t2=90/70
К2.1,К2.2	Насос сетевой Wilo-IL 125/165-30/2	2	Q=226,4 м³/ч H=26,0 м.в.ст
К3.1, К3.2	Насос подпиточный Wilo-MulTGpress MP 305 1~	2	Q=1,6 м³/ч H=39 м.в.ст
К4.1, К4.2	Насос рециркуляции Wilo TOP-S 80/7 3~ PN 6	2	Q=38,7м³/ч H=3,0 м.в.ст
К5.1, К5.2	Насос ГВС (внутренний контур) Wilo-IPL 40/115-0,55/2	2	Q=13,95 м³/ч H=8,0 м.в.ст
К6	Насос ГВС (внешний контур) Wilo TOP-S 25/10 3~ PN 10	1	Q=5,07м³/ч H=5,0 м.в.ст
К7	Установка хиводоподготовки (комплект)		
К7.1	Установка умягчения воды АКВАФЛОУ SF 20-56	1	
К7.2	Комплекс пропорционального дозирования реагента АКВАФЛОУ DC SP61506	1	
К7.3	Комплекс пропорционального дозирования реагента АКВАФЛОУ DC SP606	1	
К8	Бак исходной воды ф. Aquatech Combi BW 2000	1	V=2,0 м³
К9.1, К9.2	Теплообменник ГВС ННN°7A	2	Q=162,24 кВт
К10.1, К10.2	Мембранный расширительный бак WRV500 ф.Wester	2	V=500л
К11	Насос ГВС (циркуляция) Wilo TOP-S 25/10 3~ PN 10	1	Q=1,52м³/ч H=11,0 м.в.ст
К12	Мембранный расширительный бак WRV200 ф.Wester	1	V=200л
КС1	Клапан электромагнитный ф. Smart	1	Ду32; Ру1,6
КС2	Клапан электромагнитный ф. Smart	1	Ду25; Ру1,6
КС3	Клапан электромагнитный ф. Smart	1	Ду15; Ру1,6
КР1	Клапан регулирующий 3-х ходовой DR150GFLA Kvs630	1	Ду150, Ру0.6
КР2	Клапан регулирующий 3-х ходовой 3F50	1	Ду50, Ру0.6
Ф1	Фильтр сетчатый фланцевый ФМФ	1	Ду200, Ру1,6
Ф2	Фильтр сетчатый муфтовый ФММ	1	Ду40, Ру1,6
Ф3	Фильтр сетчатый муфтовый ФММ	1	Ду15, Ру1,6
КП1	Клапан предохранительный ACTA-1102-65x100-CT-16-01-300-Ф	2	Ду65/Ду100, Ру1,6
КП2	Клапан предохранительный ф. Valtec VT.0490.G.0460	3	Ду15, Ру1,6
ЗП1	Затвор чугунный с редуктором м/ф 017W ф. Dendor	6	Ду200, Ру1,6МПа
ЗП2	Затвор чугунный с редуктором м/ф 017W ф. Dendor	4	Ду150, Ру1,6МПа
ЗП3	Затвор чугунный с ручкой м/ф 017W ф. Dendor	4	Ду100, Ру1,6МПа
ЗП4	Затвор чугунный с ручкой м/ф 017W ф. Dendor	4	Ду65, Ру1,6МПа
ЗП5	Затвор чугунный с ручкой м/ф 017W ф. Dendor	9	Ду50, Ру1,6МПа
КШ1	Кран шаровый муфтовый 11Б27п1	7	Ду40, Ру1,6МПа
КШ2	Кран шаровый муфтовый 11Б27п1	16	Ду32, Ру1,6МПа
КШ3	Кран шаровый муфтовый 11Б27п1	11	Ду25, Ру1,6МПа
КШ4	Кран шаровый муфтовый 11Б27п1	2	Ду20, Ру1,6МПа
КШ5	Кран шаровый муфтовый 11Б27п1	36	Ду15, Ру1,6МПа
К01	Клапан обратный межфланцевый 010С ф. Dendor	2	Ду200, Ру1,6МПа
К02	Клапан обратный межфланцевый 010С ф. Dendor	2	Ду100, Ру1,6МПа
К03	Клапан обратный межфланцевый 010С ф. Dendor	2	Ду65, Ру1,6МПа
К04	Клапан обратный межфланцевый 010С ф. Dendor	4	Ду50, Ру1,6МПа
К05	Клапан обратный муфтовый Genbere 3121 вр/вр	1	Ду40, Ру1,6МПа
К06	Клапан обратный муфтовый Genbere 3121 вр/вр	4	Ду32, Ру1,6МПа
К07	Клапан обратный муфтовый Genbere 3121 вр/вр	1	Ду25, Ру1,6МПа
ВО1	Воздухоотводчик STG 1/2	4	Ду15, Ру1,6МПа

55

Изм.	Кол.уч.	Лист	N.док.	Подпись	Дата
Разраб.					
Рук.группы					
ГИП					
Н.контр.					
Утв.					

Котельная модульная мощностью 6,0 МВт

Тепловая схема котельной.

Стадия	Лист	Листов
П	1	5

Подп. и дата | Взам. инв.N | Инв.N подл.

Формат А2

ЭНЕРГОГРУПП
ВАШ КЛЮЧ К РЕШЕНИЮ ЗАДАЧ ТЕПЛОСНАБЖЕНИЯ

Поз.	Наименование и техническая характеристика	Тип, марка, обозначение документа, опросного листа	Код оборудования, изделия, материала	Завод-изготовитель	Ед. изме-рения	Кол.	Масса единицы, кг	Примечание
	Оборудование							
К1.1, К1.2	Котел водогрейный Q=3000 кВт. t1/t2=90/70	DUOTHERM-3000		ф. Polykraft	шт	2		
К2.1, К2.2	Насос сетевой Q=226,4 м³/ч H=26,0 м.в.ст	IL 125/165-30/2		ф. Wilo	шт	2		
К3.1, К3.2	Подпиточный насос Q=1,6 м³/ч H=39,0 м.в.ст	MP 305 1~		ф. Wilo	шт	2		
К4.1, К4.2	Насос рециркуляции Q=38,7 м³/ч H=3,0 м.в.ст	TOP-S 80/7 3~ PN 6		ф. Wilo	шт	2		
К5.1, К5.2	Насос ГВС (внутренний контур) Q=13,95 м³/ч H=8,0 м.в.ст	IPL 40/115-0,55/2		ф. Wilo	шт	2		
К6	Насос ГВС (внешний контур) Q=5,07 м³/ч H=5,0 м.в.ст	TOP-S 25/10 3~ PN 10		ф. Wilo	шт	1		
К7	Технологический комплекс по водоподготовке, в том числе:			"ВОДЭКО"				
К7.1	Авт. установка умягчения	АКВАФЛОУ SF 035/2-91		"ВОДЭКО"	шт	1		
К7.2	Комплекс пропорционального дозирования реагента	АКВАФЛОУ DC SP61506		"ВОДЭКО"	шт	1		
К7.3	Комплекс пропорционального дозирования реагента	АКВАФЛОУ DC SP606		"ВОДЭКО"	шт	1		
К8	Бак исходной воды V=2,0 м³	Combi BW 2000		ф. Aquatech	шт	1		
К9.1, К9.2	Теплообменник ГВС	ННN°7		ф. Рифан	шт	2		
К10.1, К10.2	Мембранный расширительный бак V=500л	Wester WRV 500		ф. Wester	шт	2		
К11	Насос ГВС (циркуляция) Q=1,52 м³/ч H=11,0 м.в.ст	TOP-S 25/10 3~ PN 10		ф. Wilo	шт	1		
К12	Мембранный расширительный бак V=200л	Wester WRV 200		ф. Wester	шт	1		
КС1	Клапан электромагнитный н/з Ду32 Ру16	SM55636		"Smart"	шт	1		
КС2	Клапан электромагнитный н/з Ду25 Ру16	SM55635		"Smart"	шт	1		
КС3	Клапан электромагнитный н/з Ду15 Ру16	SM55633		"Smart"	шт	1		
КР1	Клапан регулирующий 3-хходовой фланцевый Ду150мм, Ру0,6МПа	DR150GFLA		ф. Honeywell	шт	1		
КР1	Клапан регулирующий 3-хходовой фланцевый Ду50мм, Ру0,6МПа	3F50		ф. ESBE	шт	1		

ЭНЕРГО ГРУПП
ВАШ КЛЮЧ К РЕШЕНИЮ ЗАДАЧ ТЕПЛОСНАБЖЕНИЯ

Взам. инв.N | Подпись и дата | Инв Nподл

Изм.	Кол.уч.	Лист	N.док.	Подпись	Дата
Разраб.					
Рук.группы					
ГИП					
Н.контр.					
Утв.					

Котельная модульная мощностью 6,0 МВт

Стадия	Лист	Листов
П	1	9

Спецификация оборудования изделий и материалов. Тепломеханика.

Формат А3